Przedłużenia Trzpienia do Zasuw Nożowych

ARMATURA PRZEMYSŁOWA · SERIA: EXT-KNIFE · PRZEGLĄD ROZWIĄZAŃ MONTAŻOWYCH

POLVALVE
ARMATURA PRZEMYSŁOWA

Przedłużenia trzpienia POLVALVE serii EXT-KNIFE umożliwiają zdalne sterowanie zasuwami nożowymi zainstalowanymi w studniach, zbiornikach głębinowych, komorach technologicznych oraz kanałach ściekowych. Konstrukcja modułowa ze stali nierdzewnej lub stali węglowej ocynkowanej ogniowo zapewnia bezawaryjną transmisję momentu obrotowego do napędów ręcznych, przekładni i siłowników elektrycznych.

H: Oś przepływu do elementu sterującego

h: Wysokość wspornika podłogowego

F: Przyłącze górne ISO 5211 (napęd / przekładnia)

a: Wysokość trzpienia powyżej kołnierza

TYP 1: PRZEDŁUŻENIE Z PŁYTĄ WSPORCZĄ

PŁYTA STROPOWA

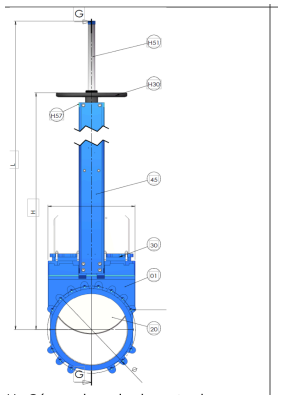

Przedłużka prowadzona w tulei osłonowej mocowanej do płyty stropowej. Umożliwia wyprowadzenie sterowania przez strop komory z zachowaniem szczelności i sztywności pionowej.

TYP 2: KOLUMNA MANEWROWA / WSPORNIK PODŁOGOWY

WSPORNIK H

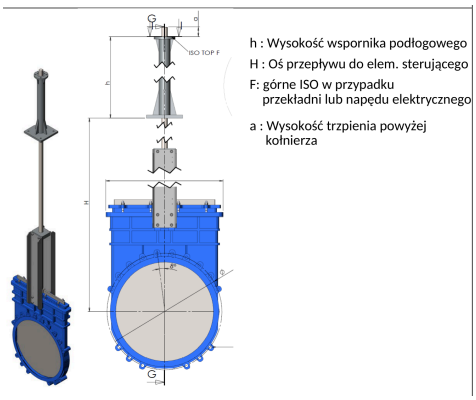

Kolumna wolnostojąca montowana na pomoście obsługowym lub posadzce. Przystosowana do montażu koła ręcznego ze wskaźnikiem otwarcia lub siłownika elektrycznego ISO 5211 (F).

TYP 3: PRZEDŁUŻENIE SAMONOŚNE

BEZPOŚREDNIE

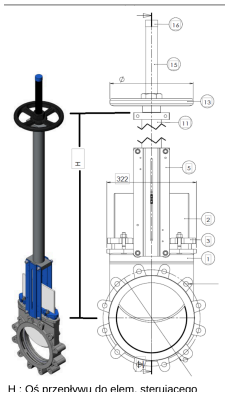

Sztywny układ montowany bezpośrednio na jarzmie zasuwy nożowej bez dodatkowych punktów podparcia. Idealny przy umiarkowanych wysokościach zabudowy i zwartych komorach.

TYP 4: PRZEDŁUŻENIE ZE WSPORNIKIEM ŚCIENNYM

WSPORNIK ŚCIENNY

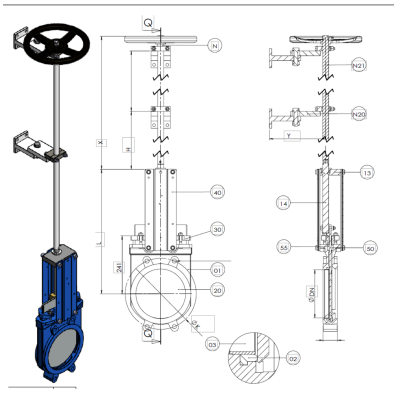

Układ wyposażony w regulowany wspornik ścienny kotwiony do ściany komory lub zbiornika. Zapewnia doskonałą stabilizację długich wałów i eliminuje ugięcia boczne.

STANDARD WYKONANIA, DOBÓR I KONFIGURACJA SYSTEMU POLVALVE

- **Materiał konstrukcyjny:** Stal nierdzewna kwasoodporna 1.4301 (AISI 304) / 1.4404 (AISI 316L) lub stal węglowa cynkowana ogniowo.
- **Długości na wymiar:** Każde przedłużenie jest projektowane i wytwarzane pod indywidualny wymiar H określony w projekcie technologicznym.
- **Elementy sterujące:** Pełna kompatybilność z kołami ręcznymi, przekładniami ślimakowymi oraz napędami elektrycznymi POLVALVE seria PQT.
- **Kompletny zestaw montażowy:** W zestawie płyty montażowe, kotwy, tuleje ślizgowe oraz łączniki trzpienia dopasowane do średnicy DN zasuwy.

Karta katalogowa: POL/KK/EXT-KNIFE/2026 · 2026 © POLVALVE