ZASUWA NOŻOWA MIĘDZYKOŁNIERZOWA PN10 Z DŹWIGNIĄ

VG6400-02

Tecofi
VALVE DESIGNER - FRANCE

ZASTOSOWANIE

Woda, ścieki, pulpa chemiczna i papiernicza, media sypkie, artykuły spożywcze, produkty sproszkowane (cement itp.)

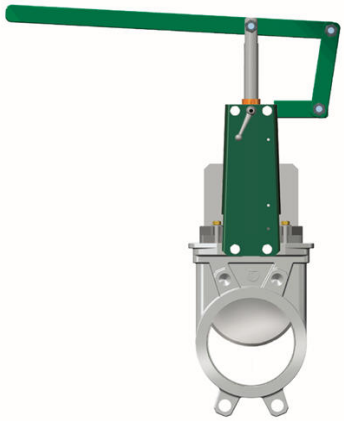

CECHY OGÓLNE

Funkcja WŁ/WYŁ lub regulacja
Przyłącze międzykołnierzowe WAFER ISO PN10.
Jednokierunkowa szczelność, kierunek przepływu wskazany strzałką na korpusie. Ograniczone strefy martwe: nóż prowadzony wewnątrz korpusu z niewielkim prześwietem. Konstrukcja dławnicy : uszczelka i O-ring (taki sam materiał jak uszczelnienie gniazda) zapewniająca elastyczność i niewielki wkład siły do obsługi. Małe straty ciśnienia.

KONSTRUKCJA

Nr	Ilość	Opis	Materiał	
13	1	Śruba blokująca	Stal malowana	
12	1	O-ring	EPDM	
11**	1	Pierścień dociskowy	Stal nierdzewna 316	DIN : X5CrNiMo18 10 ASTM : A 182 AISI 316 BS : 316 S16
10**	1	Uszczelnienie	EPDM	
9	1	Dławnica	Stal nierdzewna	
8	1	Dźwignia	Stal	
7	1	Pierścień	Brąz	
6	1	Nakrętka	Stal ocynkowana	
5*	2	Wsporniki	Stal epoksydowana	
4	1	Trzpień	Stal nierdz. 13%Cr	
3	1	Nóż	Stal nierdzewna X5CrMo 17-12-2	DIN : X5CrNiMo18 10 ASTM : A 182 AISI 316 BS : 316 S16
2	2	Uszcz, dławnicy	PTFE	
1	1	Korpus	Stal nierdzewna GX5CrNiMo 19-11-2	DIN : G-X6CrNiMo18 10 ASTM : A 351 gat. CF8M BS : 316 C16

* Wsporniki fabrycznie dopasowane do DN300.
** Brak dla uszczelnienia metal/metal

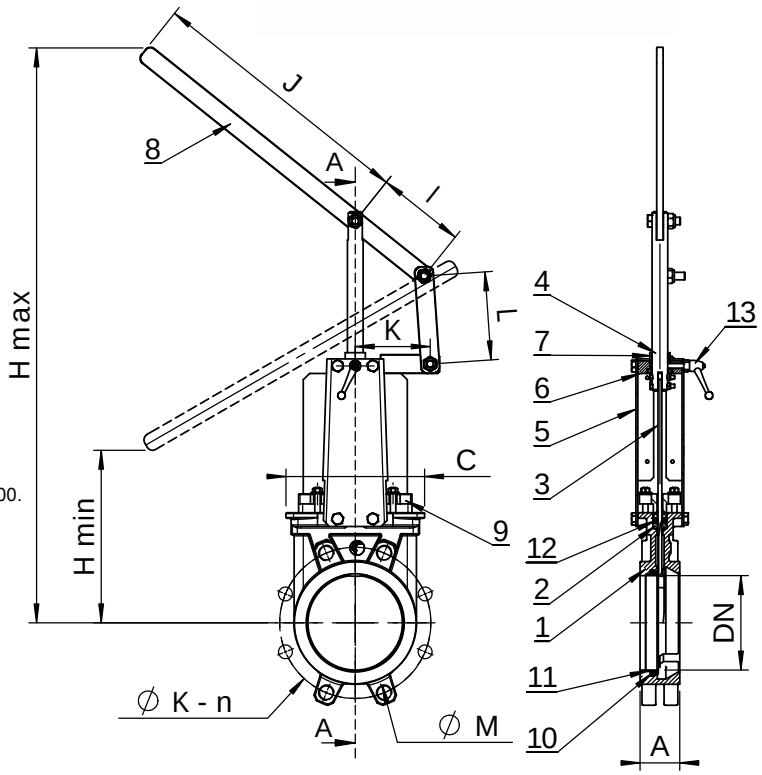

WYMIARY

DN mm	DN cale	A	B	C	D	H min	H max	I	J	K	L	ØK	n	Ø M	Waga (kg)
50	2"	40	240	124	83	93	329	140	330	119	140	125	4	4-M16	7,5
65	2"1/2	40	265	139	83	119	407	140	330	119	140	145	4	4-M16	7,8
80	3"	50	290	154	83	226	563	140	330	119	140	160	8	4-M16	8,4
100	4"	50	335	174	83	147	631	140	430	119	140	180	8	4-M16	11,5
125	5"	50	373	189	93	187	767	140	430	119	140	210	8	4-M16	14,4
150	6"	60	424	220	93	236	918	140	430	119	140	240	8	4-M20	18,5
200	8"	60	533	275	108	183	1058	228	638	173	255	295	8	4-M20	28,8
250	10"	70	625	326	108	321	1374	228	638	173	255	350	12	8-M20	41,0
300	12"	70	732	380	108	449	1709	228	638	173	255	400	12	8-M20	58,0

WARUNKI PRACY

Maks. ciśnienie pracy :
DN 50-250 : 10 bar
DN 300 : 7 bar
Maks. temperatura : -10°C / +130°C (uszcz. elastomerowe).

Inne materiały na życzenie	Maks temperatury	
Metal / metal	T max : -10°C / +130°C.	☐
NBR	T max : -10°C / +80°C.	☐
White EPDM	T max : -10°C / +130°C.	☐
Silicone	T max : -10°C / +170°C.	☐
FPM (Viton®)	T max : -10°C / +170°C.	☐
PTFE	T max : +4°C / +170°C.	☐
CSM (Hypalon®)	T max : +4°C / +80°C.	☐

Uszczelnienie elastomerowe

Uszczelnienie metal/metal

NORMY

Wykonanie zgodne z wymogami Europejskiej Dyrektywy ciśnieniowej 2014/68/EU: moduł H
Na życzenie wykonanie zgodne z Europejską Dyrektywą ATEX.
Próby ciśnieniowe wg norm EN12266-1, DIN 3230, BS 5154 oraz ISO 5208
Owiert przyłącza wg normy EN 1092-2 oraz DIN 2501 PN10

Ze względu na ciągły rozwój produktów producent zastrzega sobie prawo do modyfikacji zdjęć oraz rysunków technicznych.